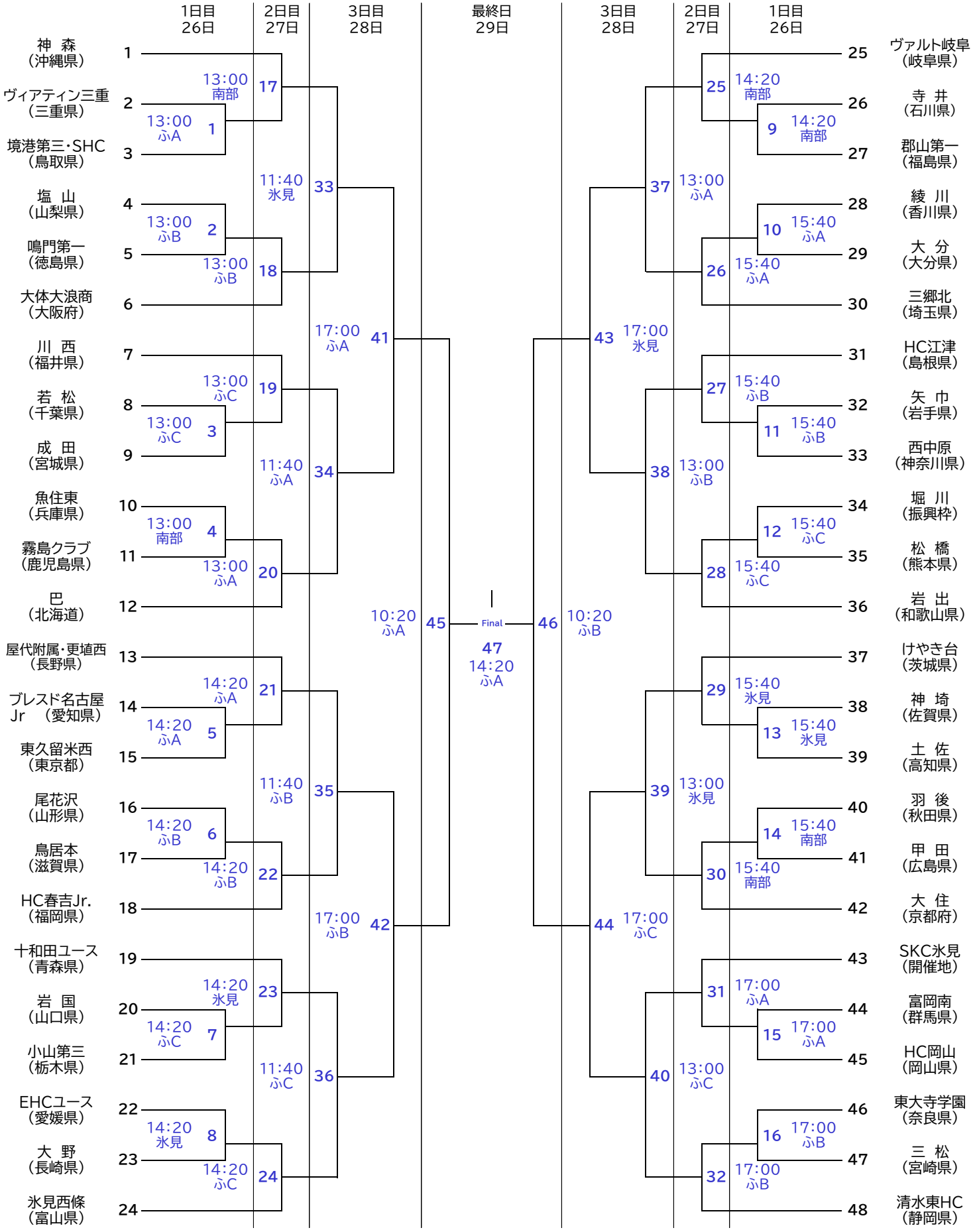第18回　春の全国中学生ハンドボール選手権大会組合せ表　男子トーナメント表（48チーム）